SR+

ROBINET ARRIVEE LATERALE

MPMP by Dubourgel

CARACTÉRISTIQUES

Pour réservoir attenant plastique ou céramique
Embout laiton 3/8
Arrivée latérale
Fermeture hydraulique
Silencieux Classe 1
Vis de réglage du niveau d'eau
Amplitude de réglage importante
Accès à la membrane sans démontage du robinet
Dispositif anti-siphon
Fermeture stable à différentes pressions
Fonctionne à basse pression
Peu sensible aux impuretés
Fermeture instantanée
Filtre sur arrivée d'eau

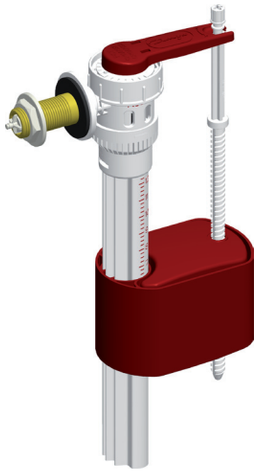

DÉTAILS

Longueur encombrement	A	110 mm
Hauteur à l'axe	B	225 mm
Hauteur totale	C	255 mm
Longueur totale	D	144 mm
Largeur maxi	E	55 mm
Niveau de bruit		19 dBA
Débit à 3 bars		7 l/mn
Pressions de fonctionnement		0.2 -14 bars
Amplitude de réglage du robinet		de 0 à 100 mm

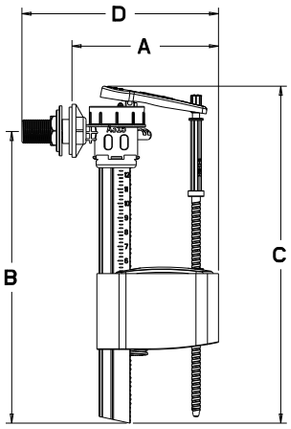

ÉQUIPEMENTS

Le robinet **SR+** est fourni avec :
- un joint d'étanchéité
- un écrou hexagonal 3/8 plastique
- un filtre sur l'arrivée d'eau
- une notice d'instruction

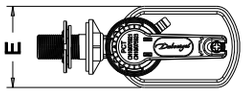

COMPOSITION

Le robinet **SR+** peut-être fourni dans les compositions suivantes :

	SACHET	BLISTER	BOITE
le robinet seul	**701200**	**703200**	**702200**
avec la soupape double-chasse **DUALTECH**	**701310**		**702310**
avec la soupape simple-chasse **HYDRA+**			**702303**
avec la soupape double-chasse **CLIPTECH**		**703300**	**702300**

Service Développement - 25 juin 2012

DUBOURGEL - 11 Rue d'Arcelle - Parc d'activités des Plans - 38600 Fontaine - GRENOBLE - France Tél : 0033 0476268303

SOUPAPE DUALTECH 2

SOUPAPE DOUBLE-CHASSE

CARACTÉRISTIQUES

Pour réservoir attenant plastique ou céramique
Double-chasse
Commande à cable
Bouton-poussoir chromé 2 touches
Bouton-poussoir pour trou de couvercle de 18,40 ou 50 mm
Couvercle de réservoir amovible
Utilisation pour hauteur de réservoir variable
Trop-plein ajustable
Résiduel ajustable
Demi-chasse ajustable
Bonde ABS, compatible bondes SIAMP
Joint de clapet SILICONE
Joint de culot ELASTOMERE
Joint cuvette/réservoir EPDM

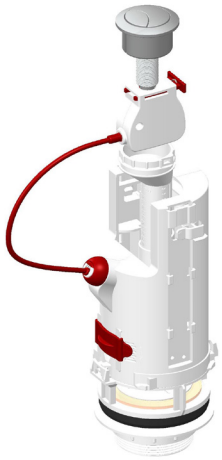

DÉTAILS

Volume de chasse		6-9 litres
Volume de demi-chasse		±3-±4 litres
Trou de couvercle du réservoir	**A**	18-40-50 mm
Effort de déclenchement		10 N
Hauteur de recouvrement	**B**	310 à 450 mm
Ajustement du trop-plein	**C**	190 à 260 mm
Diamètre du culot	**D**	2''
Encombrement maxi	**E**	110 mm
Encombrement maxi	**F**	91 mm
Débit soupape		2.2 l/s
Débit trop plein		9l/mn

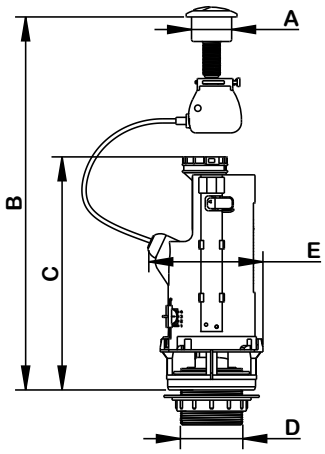

ÉQUIPEMENTS

La soupape **DUALTECH 2** est fournie avec :
- un bouton **Ø** 40 mm
- une rondelle d'adaptation pour trou de couvercle de **Ø** 50 mm
- une rondelle d'adaptation pour trou de couvercle de **Ø** 18 mm
- un kit de fixation du réservoir
- un joint cuvette/réservoir
- une rondelle de centrage 60x90x2
- une clef de serrage
- une notice d'instruction

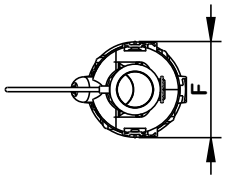

COMPOSITION

La soupape **DUALTECH 2** peut-être fournie dans les compositions suivantes :

	SACHET	BLISTER	BOITE
la soupape seule	**701108**		**702108**

Service Développement - 30 septembre 2016

DUBOURGEL - 11 Rue d'Arcelle - Parc d'activités des Plans - 38600 Fontaine - GRENOBLE - France Tél : 0033 0476268303